PENTAIR POOL

BOMBAS

INTELLIFLO3

BOMBA DE FLUJO Y VELOCIDAD VARIABLE

La bomba de reemplazo más premiada.

La bomba para piscinas IntelliFlo3 VSF es una bomba versátil compatible con casi cualquier piscina.*

Premiada por su eficiencia, calidad y tecnología de última generación, la IntelliFlo3 VSF está diseñada para llevar la industria de piscinas al siguiente nivel.

CARACTERÍSTICAS PRINCIPALES

- **Dos opciones de potencia:** disponible en 3.0 HP y 1.5 HP para satisfacer todas las necesidades de la piscina.
- **Fácil instalación con la aplicación Pentair Pro:** realice la instalación a través de la aplicación Pentair Pro con acciones intuitivas paso a paso y un monitoreo remoto continuo opcional para facilitar el mantenimiento.
- **Automatización básica integrada:** el sistema de automatización de dos relés permite a los propietarios de piscinas controlar fácilmente hasta dos equipos adicionales, como luces y un generador de cloro salino.
- **La tecnología de flujo patentada mantiene el flujo óptimo en la piscina:** para disfrutar de la piscina en todo momento, ayuda a prolongar la vida útil de las piezas y asegura que todos los sistemas rindan al máximo.
- **Ahorros de energía de hasta un 90%*:** una velocidad más lenta y un flujo controlado ahorran energía y reducen el impacto en el recibo de energía eléctrica.
- **Motor, transmisión y sistema hidráulico actualizados:** Cuenta con la certificación ENERGY STAR y cumple con la normativa sobre bombas del Departamento de Energía de los Estados Unidos (DOE por sus siglas en inglés).
- **Supervisión y control a través de la app Pentair Home:** para los propietarios de piscina, es fácil establecer horarios y controlar su bomba en cualquier momento y en cualquier lugar con la app Pentair Home.

App Pentair Pool App Pentair Pro

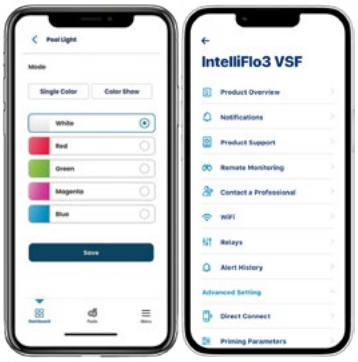

Fácil control mediante las aplicaciones

3.0HP

1.5HP

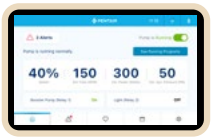

Pantalla táctil opcional
Para mayor control y flexibilidad.

OBTENGA TODOS LOS RECURSOS SOBRE LA INTELLIFLO3 EN EL HUB TODO EN UNO:
www.pentair.com/intelliflo3hub

*Basado en el rendimiento de la bomba, al utilizarse para la filtración de agua de piscinas de hasta 93 galones/minuto en la curva de fricción del sistema C, lo que equivale a la capacidad de lograr al menos 2 vueltas por día en piscinas de menos de 65,000 galones de volumen de agua, o para efectos de agua con un rendimiento de flujo de hasta 170 galones por minuto a 25 pies de Carga Dinámica Total.

Materiales y Diseño

CUERPO DE LA BOMBA Y PIEZAS

- **Material**
  - Termoplástico reforzado con fibra de vidrio
  - Insertos roscados de latón en toda la estructura
  - Anillo de desgaste de bronce
  - Caucho EPDM resistente a la compresión
  - Herrajes de acero inoxidable
- **Tamaño de Bocal - 3.0 HP**
  - Succión y Descarga 2.5″
    (2" con adaptador incluido o 3" con kit opcional)
- **Tamaño del Puerto - 1.5 HP**
  - Puertos de Succión y Descarga compatibles: 1.5" o 2"
- **Sello mecánico**
  - Sello mecánico Tipo 6
  - Fabricado de cerámica, acero inoxidable y EPDM

TRAMPA PARA PELO Y PELUSA

- **Material**
  - Termoplástico de polietileno de alta densidad de color blanco
  - Termoplástico transparente
  - Termoplástico reforzado con fibra de vidrio

MOTOR

  - Armazón de marco de brida cuadrada NEMA 56 totalmente cerrado y enfriado por ventilador.
  - Motor síncrono de imanes permanentes (PMSM)
- **Eje**
  - Acero inoxidable serie 300
- **Protección contra sobrecarga térmica**
  - Proporcionada por el circuito de control del motor
- **Baleros**
  - Baleros de rodamiento lineal, lubricados, doblemente sellados, fabricados de acero inoxidable
- **Nivel de protección contra la entrada de agua**
  - IPx5

BOMBA DE FLUJO Y VELOCIDAD VARIABLE INTELLIFLO3 3.0HP

BOMBA DE FLUJO Y VELOCIDAD VARIABLE INTELLIFLO3 1.5HP

3.0 HP

Especificaciones Eléctricas

IntelliFlo3 VSF 3.0 HP		
Voltaje de Entrada Nominal		208-230 VCA
Corriente de Entrada		12.4/11.2 amperios
Frecuencia de entrada		Monofásica, L1-L2 o L-N, 50 o 60 Hz
Vatios de Entrada Máximos		2590W
Potencia Máxima del Eje en Caballos de Fuerza		3.0 HP
Rango de Velocidad		1-100% (450–3450 RPM)
Clasificación Ambiental de la Caja/Carcasa		NEMA Tipo 3/ IPX5
Rango de Condiciones Ambientales	Almacenamiento	-40°C a +60°C (-40°F–140°F)
	Operación	0°C a 50°C (32°F–122°F)
	Humedad	Relativa 0-95% Sin Condensación

Curvas de Rendimiento y Eficiencia

Curvas de Rendimiento 3.0 HP*

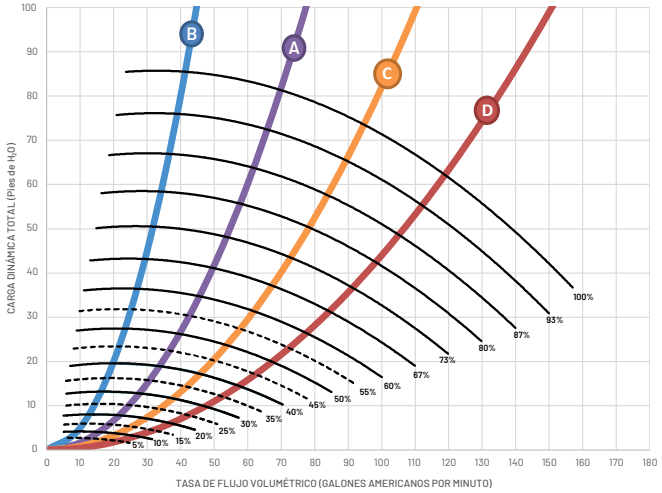

Rendimiento y Eficiencia de la Bomba a Máxima Velocidad**

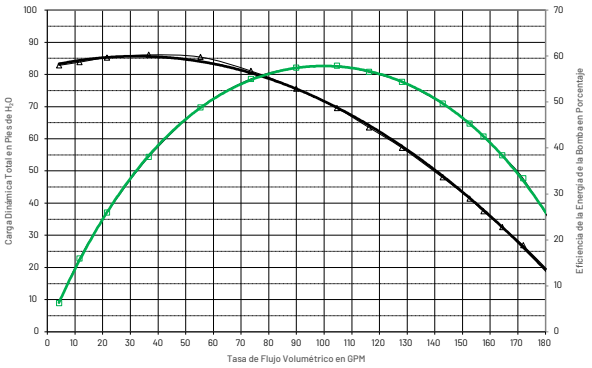

El punto de intersección representa el punto de funcionamiento más eficiente a máxima velocidad. Pruebas realizadas internamente en un entorno controlado. El rendimiento real puede variar.

NPSHr (Altura positiva neta de succión requerida)

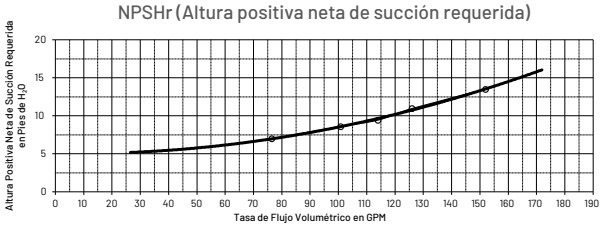

* Las curvas A, B, C y D son curvas de fricción del sistema desarrolladas como parte de las normas APSP-15 y California CEC Título 24 sobre Eficiencia Energética para Piscinas. Representan los tamaños de tuberías más comunes en la industria de las piscinas.

**Ahorros basados en bombas de velocidad variable en comparación con las bombas de una velocidad que funcionan 12 horas por día, a un promedio de $0.16 (USD) por kW/h en una piscina de 20,000 galones (75 metros cúbicos). El ahorro real puede variar según las tarifas locales de servicios públicos, el tamaño de la piscina, el tiempo de funcionamiento de la bomba, la potencia y las RPM de la bomba, el tamaño y la longitud de las tuberías, el modelo de la bomba, el factor de mantenimiento y otros factores hidráulicos. Los valores individuales referentes al Factor de Energía Ponderada (WEF por sus siglas en inglés) y al ahorro pueden variar según el modelo.

3.0 HP

Dimensiones del Producto

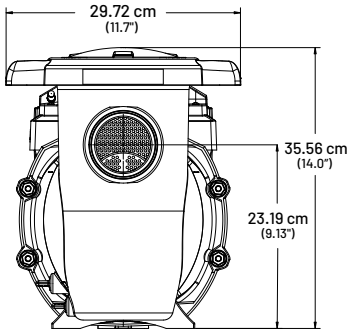

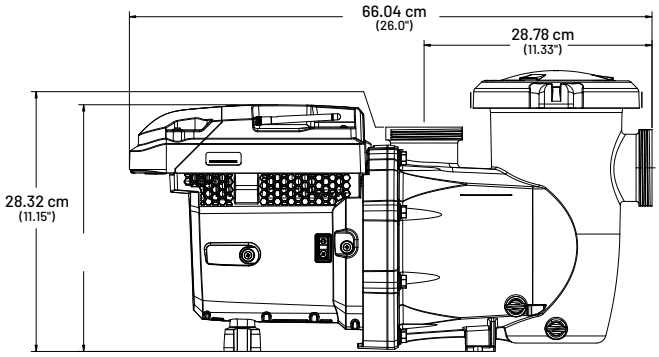

Escanee el código QR para obtener instrucciones de instalación y configuración mediante la aplicación Pentair Pro.

pentair.com/intelliflo3-proapp-support

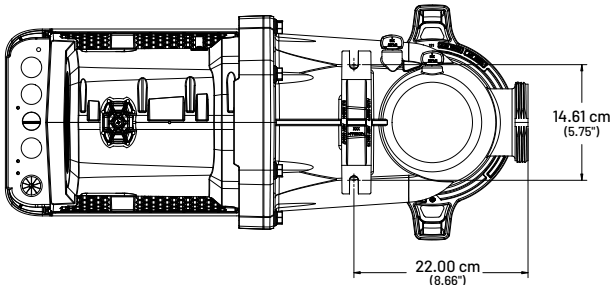

Niveles de Sonido

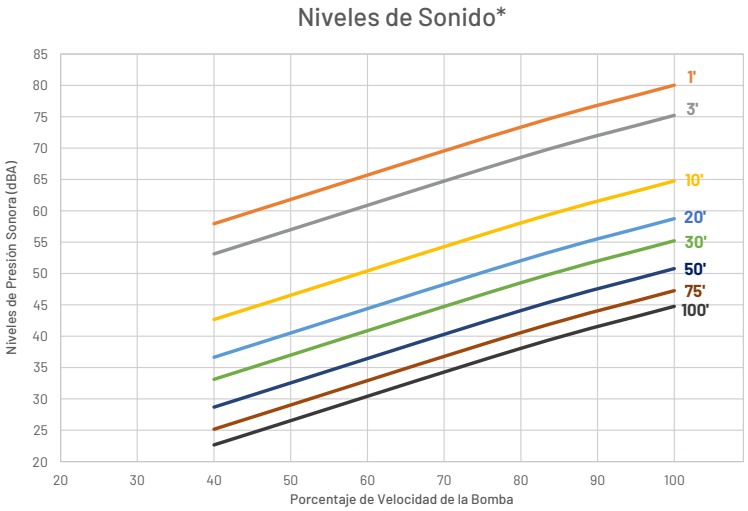

*Niveles de presión sonora calculados a partir del nivel de potencia sonora ponderado A obtenido de pruebas independientes.

1.5 HP

Especificaciones Eléctricas

IntelliFlo3 VSF 1.5 HP		
Voltaje de Entrada Nominal		115/208–230 VCA
Corriente de Entrada		12.0/6.4–5.9 amperios
Frecuencia de Entrada		Monofásica, L1-L2 o L-N, 50 o 60 Hz
Vatios de Entrada Máximos		1350W
Potencia Máxima del Eje en Caballos de Fuerza		1.5 HP
Rango de Velocidad		1–100% (400–4000 RPM)
Clasificación ambiental de la Caja/Carcasa		NEMA Tipo 3/ IPX5
Rango de Condiciones Ambientales	Almacenamiento	-40°C a +60°C (-40°F–140°F)
	Operación	0°C a 50°C (32°F–122°F)
	Humedad	Relativa 0-95% sin condensación

Curvas de Rendimiento y Eficiencia

Curvas de rendimiento 1.5 HP*

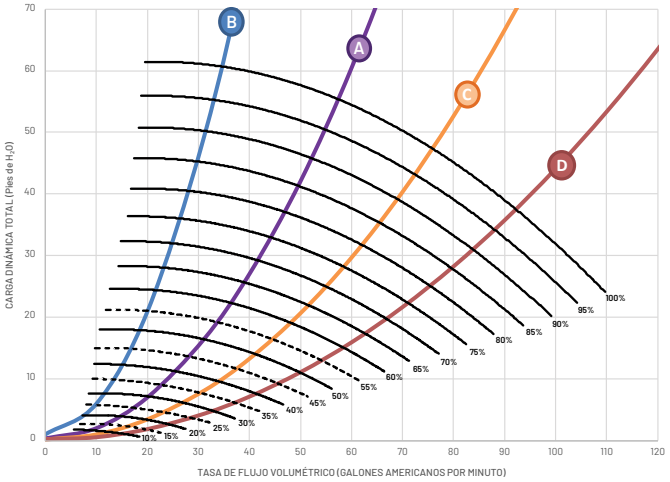

Rendimiento y Eficiencia de la Bomba a Máxima Velocidad**

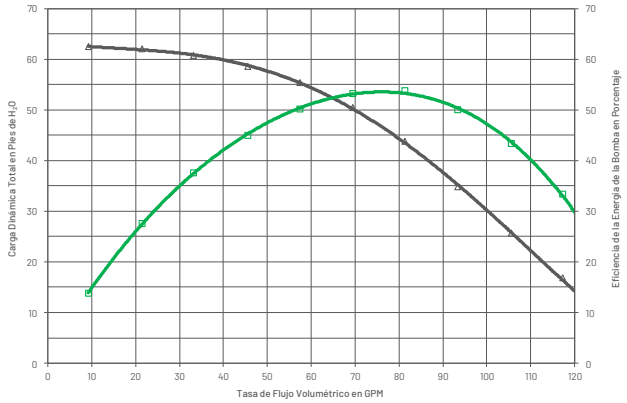

Eficiencia de la Energía de la Bomba
Rendimiento de la Bomba

El punto de intersección representa el punto de funcionamiento más eficiente a máxima velocidad. Pruebas realizadas internamente en un entorno controlado. El rendimiento real puede variar.

NPSHr (Altura positiva neta de succión requerida)

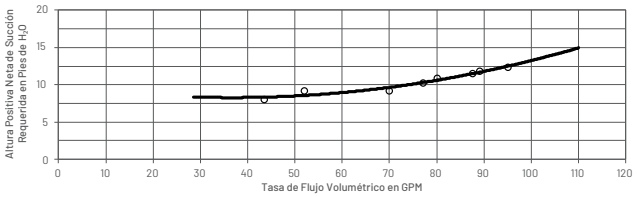

*Las curvas A, B, C y D son curvas de fricción del sistema desarrolladas como parte de las normas APSP-15 y California CEC Título 24 sobre Eficiencia Energética para Piscinas. Representan los tamaños de tuberías más comunes en la industria de las piscinas.

**Ahorros basados en bombas de velocidad variable en comparación con las bombas de una velocidad que funcionan 12 horas por día, a un promedio de $0.16 (USD) por kW/h en una piscina de 20,000 galones (75 metros cúbicos). El ahorro real puede variar según las tarifas locales de servicios públicos, el tamaño de la piscina, el tiempo de funcionamiento de la bomba, la potencia y las RPM de la bomba, el tamaño y la longitud de las tuberías, el modelo de la bomba, el factor de mantenimiento y otros factores hidráulicos. Los valores individuales referentes al Factor de Energía Ponderada (WEF por sus siglas en inglés) y al ahorro pueden variar según el modelo.

1.5 HP

Dimensiones del Producto

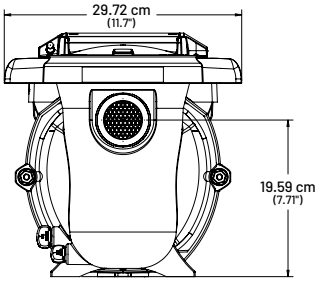

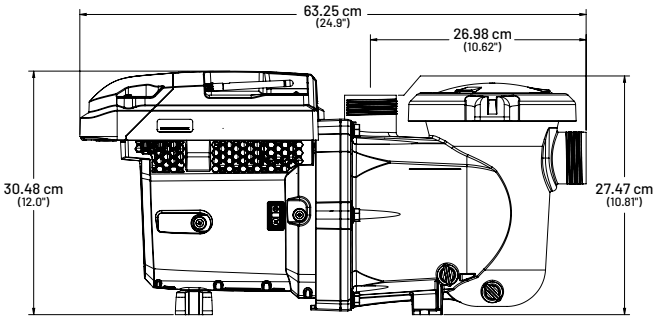

Escanee el código QR para obtener instrucciones de instalación y configuración mediante la aplicación Pentair Pro.

pentair.com/intelliflo3-proapp-support

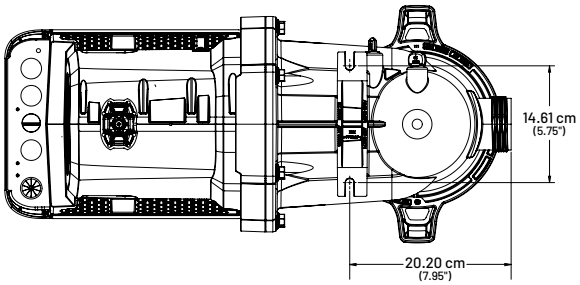

Niveles de Sonido

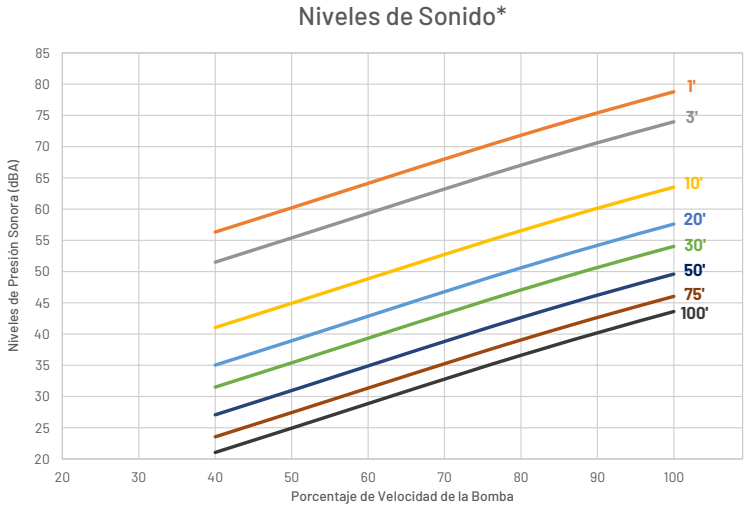

*Niveles de presión sonora calculados a partir del nivel de potencia sonora ponderado A obtenido de pruebas independientes.

La bomba IntelliFlo3 se conecta de forma práctica a aplicaciones que benefician tanto al profesional como al propietario de la piscina.

APP PENTAIR PRO PARA PROFESIONALES DE PISCINAS

Control y acceso total de la bomba a través de la app Pentair Pro

- **Instalaciones sencillas cuando se conecta a la bomba a través de la tecnología inalámbrica Bluetooth o WiFi para instalar y configurar la bomba.**
  - Configure los ajustes y límites.
  - Programe horarios y velocidades.
  - Establezca la dirección de la bomba (automatización).
  - Configure los relés (Sistema I/O opcional).
  - Capacidad de invitar automáticamente al propietario de la piscina a Pentair Home a través de correo electrónico.
- **Visualización a distancia del estado de la bomba y de las condiciones de funcionamiento a través de la función Remote Monitoring (monitoreo a distancia).**

APP PENTAIR POOL PARA DUEÑOS DE PISCINAS

Control desde cualquier lugar y en cualquier momento.

- **Accese vía remota a través de WiFi o mediante la tecnología de conexión inalámbrica Bluetooth.**
  - Establezca horarios y gestione los ajustes de la bomba a través de un dispositivo móvil.
  - Coordínese con profesionales de servicio o solicite servicios de supervisión a distancia.

VENTAJAS EN CUANTO A MANTENIMIENTO

- Ofrezca un mayor nivel de servicio y mayor tranquilidad al propietario con la supervisión a distancia a través de la app Pentair Pro.
- Planifique eficazmente su ruta o sepa de antemano lo que le espera antes de llegar al trabajo.
- Ya no tendrá que ir al cuarto de máquinas para actualizar el software de la bomba. Pentair se encarga de ello mediante actualizaciones inalámbricas.

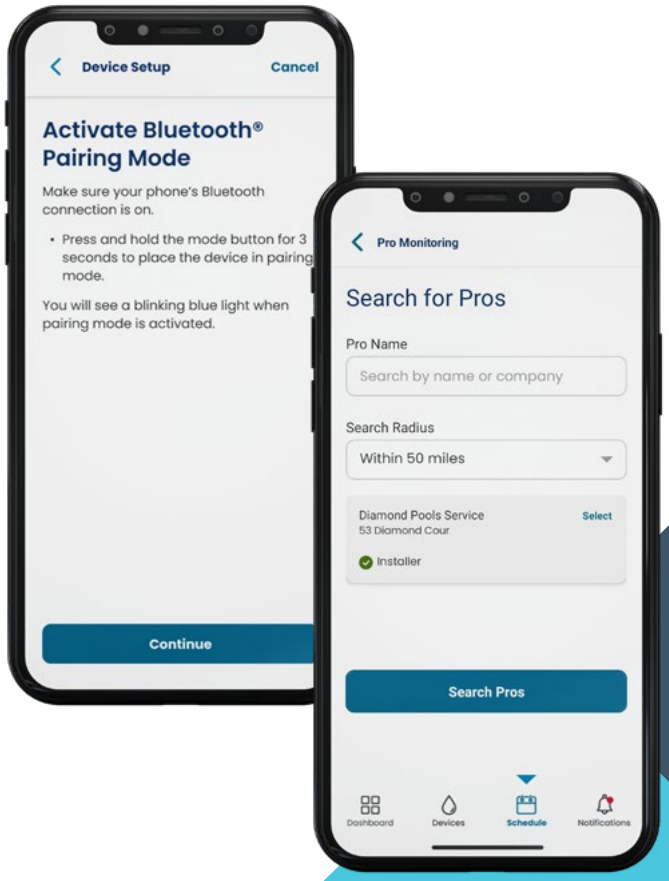

NOTA IMPORTANTE: Conexión WiFi

Incluso si la bomba está conectada y controlada por automatización, puede y debe estar conectada a WiFi. Esto permite actualizaciones de software y firmware vía inalámbrica (OTA - Over-the-Air).

Descárgalo en el App Store

DISPONIBLE EN Google Play

DESCARGUE LAS APLICACIONES

www.pentair.com/appdownload

Cargada de funciones que le permitirán realizar la siguiente instalación aún más rápido.

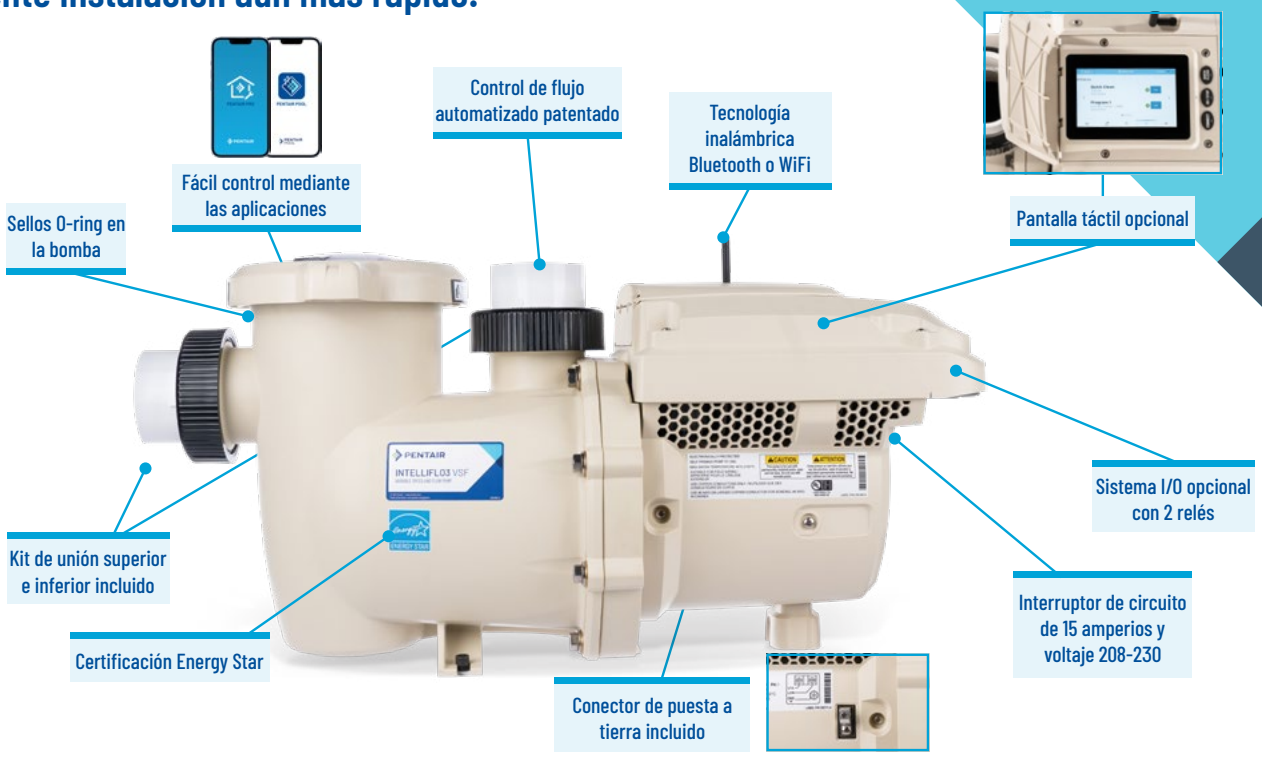

INFORMACIÓN PARA PEDIDOS

	No. DE PIEZA	DESCRIPCIÓN	ESPECIFICACIONES CLAVE							
			POTENCIA TOTAL (THP)	Factor de Energía Ponderada (WEF)	Voltaje de Entrada Máximo	Frecuencia	Amperaje a Plena Carga	Tamaño de Bocal (NPT)	Peso	Certificación
3.0HP	011075	IntelliFlo3 VSF 3.0 HP	3	7.1	208V–230V	50 Hz o 60 Hz	12.4–11.2 Amperios	2" x 2" o 2.5" x 2.5" o (optional) 3" x 3"	24.95 kgs (55 lbs)	UL, NSF
	011076	IntelliFlo3 VSF 3.0 HP con Módulo de Relés								
	011077	IntelliFlo3 VSF 3.0 HP con Pantalla Táctil								
	011078	IntelliFlo3 VSF 3.0 HP con Pantalla Táctil y Módulo de Relés								
1.5HP	011065	IntelliFlo3 VSF 1.5 HP	1.5	9.4	115/208–230V	50 Hz o 60 Hz	12/6.4–5.9 Amperios	1.5" x 1.5" o 2" x 2"	21.78 kg (48 lbs)	
	011066	IntelliFlo3 VSF 1.5 HP con Módulo de Relés								
	011067	IntelliFlo3 VSF 1.5 HP con Pantalla Táctil								
	011068	IntelliFlo3 VSF 1.5 HP con Pantalla Táctil y Módulo de Relés								
	356159Z	Accesorio Universal de Pantalla Táctil para IntelliFlo3 VSF								
	356365Z	Kit opcional de Módulo de Relés Universal para IntelliFlo3 VSF								

OPCIONES DEL KIT DE BASE ELEVADA

No. DE PIEZA	CABALLOS DE FUERZA (HP)	SE AJUSTA A LA ALTURA DE ENTRADA DE:
357831Z	1.5	Bomba para Piscina IntelliFlo VSF, Bomba para Piscina WhisperFlo de Velocidad Única.
357832Z	1.5	Bomba para Piscina Challenger de Alto Flujo, Bomba para Piscina y Spa Max-E-Pro de Alta Eficiencia, Bomba para Piscina IntelliPro VSF.
357833Z	3.0	Bomba para Piscina Challenger de Alto Flujo, Bomba para Piscina y Spa Max-E-Pro de Alta Eficiencia, Bomba para Piscina IntelliPro VSF.

*Detalles de la certificación pueden encontrarse en Pentair.com/IntelliFlo3

PENTAIR POOL

TRADEGRADE

La familia de productos TradeGrade es fabricada para ser vendida exclusivamente por los profesionales de piscinas más exigentes del mundo.

Descárgalo en el App Store

DISPONIBLE EN Google Play

ENERGY STAR

5500 Wayzata Blvd. | Golden Valley, MN 55416 | Estados Unidos | www.pentair.com

Todas las marcas comerciales y logotipos de Pentair indicados son propiedad de Pentair. Las marcas comerciales y logotipos registrados y no registrados de terceros son propiedad de sus respectivos dueños. Debido a que estamos continuamente mejorando nuestros productos y servicios, Pentair se reserva el derecho de cambiar las especificaciones sin previo aviso.

©2024 Pentair. Todos los Derechos Reservados. www.pentair.com
P2-929S 11/2024